DL-5 Pin Up Dimensions

Dimension	DL200-5	DL200-5 HL	DL200TC-5	DL220-5	DL220-5 HL	DL250-5	DL250-5 HL	DL250TC-5	DL280-5	DL280-5 HL	DL300-3/-5	DL300-3/-5 HL	DL350-3/-5	DL350-3/-5 HL	DL420-3/-5	DL420-3/-5 HL	DL450-3/-5	DL450-3/-5 HL	DL550-3/-5	DL550-3/-5 HL	REMARK
A	90	90	80±1.0	90	90	90	90	100±1.0	100±1.0	100±1.0	100±1.0	100±1.0	105±1.0	105±1.0	105±1.0	105±1.0	110±1.0	110±1.0	125±0.5	125±0.5	
B	345±0.5	345±0.5	400±0.5	345±0.5	345±0.5	345±0.5	345±0.5	430±1.0	380±1.0	380±1.0	335±0.5	335±0.5	380±0.5	380±0.5	400±0.5	400±0.5	420±0.5	420±0.5	480±0.5	480±05	
C	588±0.5	670±0.5	-	622±0.5	700±0.5	622±0.5	700±0.5	-	640±0.5	840±0.5	616±0.3	862±0.3	740±0.5	935±0.3	620±0.3	838±0.3	725±0.5	970±0.5	825±0.5	1020±0.5	
D	90±1.0	90±1.0	80±1.0	90±1.0	90±1.0	90	90	100±1.0	100±1.0	105±1.0	105±1.0	105±1.0	105±1.0	105±1.0	105±1.0	105±1.0	110±1.0	110±1.0	125±0.5	125±0.5	
E	780±0.5	815±0.5	-	796±0.5	815±0.5	796±0.5	815±0.5	-	890±0.5	848±0.5	862±0.5	908±0.5	900±0.5	975±0.5	910±0.5	868±0.5	970±0.5	1022±0.5	1060±0.5	1123.5±0.5	
F	705±0.5	795±0.5	-	715±0.5	785±0.5	715±0.5	785±0.5	-	705±0.5	690±0.5	750±0.5	810±0.5	710±0.5	810±0.5	825±0.5	840±0.5	775±0.5	856±0.5	770±0.5	874.5±0.5	
G1 closed	945	945	-	955	955	955	955	-	955	1030	1030	1075	1075	1075	1125	1125	1205	1205	1115	1115	
G2 open	1454	1454	-	1470	1470	1470	1470	-	1465	1465	1545	1545	1610	1610	1740	1740	1795	1795	1725	1725	
H	327.5±0.5	327.5±0.5	-	328±0.5	328±0.5	328	328	-	328	320	320	320	330	330	380	380	374	374	420	420	
J	505±0.5	505±0.5	-	600±0.5	600±0.5	600	600	-	602	602	703	703	682	682	645	645	668	668	1800	1800	
K	180	180	213	180	180	180	180	231	204	204	266	266	276	276	301	301	295	295	306	306	
L	Φ80	Φ80	Ø60	Φ80	Φ80	Φ80	Φ80	Ø70	Φ80	Φ80	Φ90	Φ90	Φ95	Φ95	Φ100	Φ100	Φ110	Φ110	Φ120	Φ120	
M	90+1.5	90+1.5	87+1.5	90	90	90+1.5	90+1.5	92+2.0	94+2.0	94+2.0	124+2.0	124+2.0	134+2.0	134+2.0	145+2.0	145+2.0	143+2.0	143+2.0	155+2.0	155+2.0	
N	19	19	37.5 / 32.5	19	19	19	19	38.5	24	24	36	36	36	36	40	40	38	38	37.5	37.5	
O	8	8	8	8	8	8	8	8	8	8	10	10	10	10	10	10	10	10	10	10	
P	Φ145	Φ145	Ø120	Φ145	Φ145	Φ145	Φ145	Ø130	Φ130	Φ130	Φ163	Φ163	Φ163	Φ163	Φ163	Φ163	Φ193	Φ193	Φ193	Φ163	
Q	209	209	213	209	209	209	209	231	242	242	236	236	256	256	285	285	303	303	308	308	
R	Φ70	Φ70	Ø70	Φ70	Φ70	Φ70	Φ70	Ø80	Φ80	Φ80	Φ80	Φ80	Φ90	Φ90	Φ95	Φ95	Φ100	Φ100	Φ120	Φ120	
S	93+1.5	93+1.5	93+1.5	93+1.5	93+1.5	93+1.5	93+1.5	97+2.0	97+2.0	97+2.0	120+2.0	120+2.0	120+2.0	120+2.0	135+2.0	135+2.0	149+2.0	149+2.0	155+2.0	155+2.0	
T	32	32	32	32	32	32	32	36	36	36	26	26	36	36	40	40	42	42	41.5	41.5	
U	8	8	8	8	8	8	8	8	8	8	10	10	10	10	10	10	10	10	10	10	
V	Φ130	Φ130	Ø128	Φ130	Φ130	Φ128	Φ128	Ø143	Φ143	Φ143	Φ143	Φ143	Φ153	Φ153	Φ163	Φ163	Φ188	Φ188	Φ203	Φ203	
W	19	19	19	19	19	19	19	22	22	22	22	22	22	22	25	25	25	25	25	25	
X	19	19	-	19	19	19	19	-	22	22	25	25	25	25	28	28	28	28	28	28	
Y	19	19	19	19	19	19	19	22	22	22	22	22	22	22	25	25	25	25	25	25	
Z	40	40	-	40	40	40	40	-	50	50	50	50	50	50	50	50	60	60	50	50	
AA	57	57	-	58.5	58.5	58.5	58.5	-	59.5	59.5	61	61	71	71	82.5	82.5	86.5	86.5	94	94	
BB	945	945	945	1048	1048	1048	1048	1075	1075	1075	1120	1120	1120	1120	1160	1160	1155	1155	1160	1160	
CC	2550	2550	2550	2550	2550	2740	2740	2740	2740	2740	2920	2920	3000	3000	3270	3270	3300	3300	3404	3404	
EE	45±0.5	45±0.5	220±0.5	45±0.5	45±0.5	45±0.5	45±0.5	195±1.0	50±1.0	50±1.0	50±0.5	50±0.5	30±0.5	30±0.5	68±0.5	68±0.5	50±0.5	50±0.5	50±0.5	50±0.5	
FF	255	255	340.5	255	255	260	260	250	240	240	298	298	257	257	259	259	280	280	340	340	
GG	1169	1169	1169.1	1231	1231	1260	1260	1197	1292	1100	1366	1366	1421	1421	1446	1446	1563	1563	1705	1705	
HH	554	554	-	554	554	554	554	-	616.5	616.5	610.5	610.5	713	713	621	621	714	714	714.5	714.5	
JJ	100	100	-	100	100	100	100	-	100	100	140	140	140	140	140	140	140	140	140	140	
KK	70.6	70.6	-	68	68	70.6	70.6	-	60	60	67.3	67.3	59	59	51	51	88	88	112	112	
LL	425	425	425	425	425	430	430	440	440	440	488	488	497	497	497	497	497	497	548	548	
MM	-	-	-	-	-	-	-	-	-	-	Φ13xΦ140	Φ13xΦ140	Φ13xΦ140	Φ13xΦ140	Φ13xΦ140	Φ13xΦ140	Φ13xΦ165	Φ13xΦ165	Φ13xΦ165	Φ13xΦ165	O-RING (ΦAxΦB)
NN	Φ12xΦ105	Φ12xΦ105	Φ12xΦ105	Φ12xΦ105	Φ12xΦ105	Φ12xΦ105	Φ12xΦ105	Φ12xΦ120	Φ12xΦ120	Φ12xΦ120	Φ12xΦ120	Φ12xΦ120	Φ12xΦ130	Φ12xΦ130	Φ13xΦ140	Φ13xΦ140	Φ13xΦ165	Φ13xΦ165	Φ13xΦ165	Φ13xΦ165	O-RING (ΦAxΦB)
PP	1200	1200	1200	1262	1262	1295	1295	1233	1328	1328	1407	1407	1459	1459	1487	1487	1601	1601	1746	1746	
QQ	1035	1035	1165	1125	1125	1130	1130	1322	1180	1180	1170	1170	1209	1209	1602	1602	1375	1375	1505	1505	
RR	1186	1186	1316	1276	1276	1308	1308	1500	1358	1358	1442	1442	1480	1480	1330	1330	1647	1647	1777	1777	
SS	195	195	195	195	195	195	195	213	213	213	216	216	236	236	265	265	283	283	288	288	
TT	166	166	-	-	-	166	166	-	186	186	246	246	256	256	281	281	275	275	286	286	
S1	Φ24	Φ24	20	Φ24	Φ24	Φ24	Φ24	24	Φ24	Φ24	Φ32	Φ32	Φ32	Φ32	Φ32	Φ32	Φ32	Φ32	Φ32	Φ32	
T1	Φ40	Φ40	36	Φ40	Φ40	Φ40	Φ40	40	Φ40	Φ40	Φ45	Φ45	Φ45	Φ45	Φ45	Φ45	Φ45	Φ45	Φ45	Φ45	
U1	8	8	8	8	8	8	8	8	8	8	10	10	10	10	10	10	10	10	10	10	
V1	24	24	20	24	24	24	24	24	24	24	26	26	26	26	30	30	30	30	30	30	
W1	M12x1.75	M12x1.75	M10x1.5	M12x1.75	M12x1.75	M12x1.75	M12x1.75	M12x1.75	M12x1.75	M12x1.75	M16x1.5	M16x1.5	M16x1.5	M16x1.5	M16x1.5	M16x1.5	M16x1.5	M16x1.5	M16x1.5	M16x1.5	TAP
S2	Φ24	Φ24	20	Φ24	Φ24	Φ24	Φ24	24	Φ24	Φ24	Φ32	Φ32	Φ32	Φ32	Φ32	Φ32	Φ32	Φ32	Φ32	Φ32	
T2	Φ40	Φ40	36	Φ40	Φ40	Φ40	Φ40	40	Φ40	Φ40	Φ45	Φ45	Φ45	Φ45	Φ45	Φ45	Φ45	Φ45	Φ45	Φ45	
U2	8	8	8	8	8	8	8	8	8	8	10	10	10	10	10	10	10	10	10	10	
V2	24	24	20	24	24	24	24	24	24	24	30	30	30	30	30	30	30	30	30	30	
W2	M12x1.75	M12x1.75	M10x1.5	M12x1.75	M12x1.75	M12x1.75	M12x1.75	M12x1.75	M12x1.75	M12x1.75	M16x1.5	M16x1.5	M16x1.5	M16x1.5	M16x1.5	M16x1.5	M16x1.5	M16x1.5	M16x1.5	M16x1.5	TAP
Reference	1.9MONO	1.9MONO	1.9MONO	2.2MONO	2.2MONO	2.4MONO	2.4MONO	2.4MONO	2.7MONO	2.7MONO	3.0BOT	3.0BOT	3.5BOT	3.5BOT	4.0BOT	4.0BOT	4.5BOT	4.5BOT	5.4BOT	5.4BOT	Std. Bucket
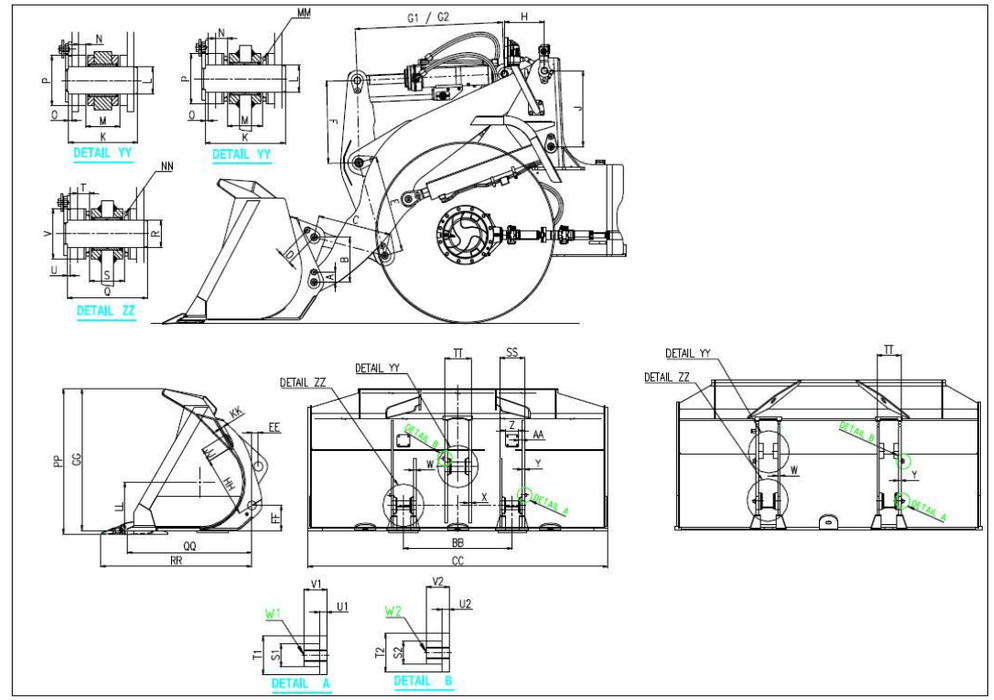
1. All unit are millimeters
2. Specifications are subject to change without notice
3. -5 = Tier 4 Final
4. HL = High Lift
3. TC = Tool Carrier